インターベック®
INTERVEC

T-コネクタ
CONNECTOR

バルーン拡張式血管形成術向け
カテーテル用コネクタ

リピオドール※1／Onyx※2 対応型

T-コネクタ

T-connector

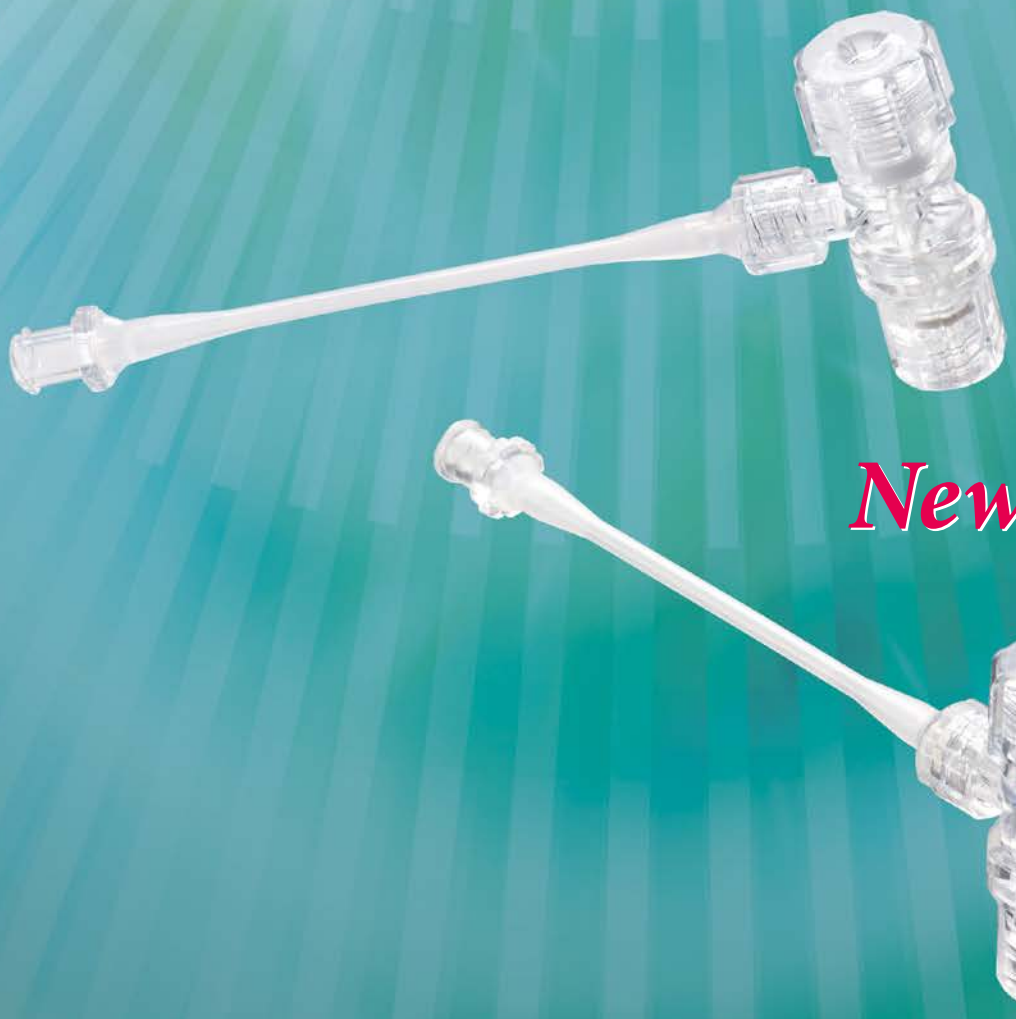

New Device

富士システムズ株式会社

インターベック®

INTERVEC

T-コネクタ T-connector

経皮経血管的な治療や検査の時に、ガイディングカテーテルに接続して血液の漏れの軽減に、また、カテーテル操作の補助などサイドポートからの薬液や造影剤の微量な注入や圧力の測定に役立ちます。

■ コネクタ嵌合部は、ルアーロックフィッティング構造（ISO594-2）に適合したタイプで、コネクタ内部にはサムホイールの回転に応じて開閉する止血弁を採用しています。

■ 最大通過外径は 7Fr/2.4mm です。

[規格・仕様]

[リピオドール※1／Onyx※2 対応型]

製品番号	タイプ	カテーテル外径サイズ	コネクタ内腔残量
N5004002	ハード	7Fr φ2.4mm	0.42mL
N5004004	ソフト	7Fr φ2.4mm	0.31mL

包装単位：1 本／箱　滅菌済　単回使用

※ 1 リピオドール製品名は、ゲルベ・ジャパン社の登録商標または、商標
※ 2 Onyx 製品名は、コヴィディエン・ジャパン社の登録商標または、商標

[外観図]

〈原寸大〉

■ハードタイプ

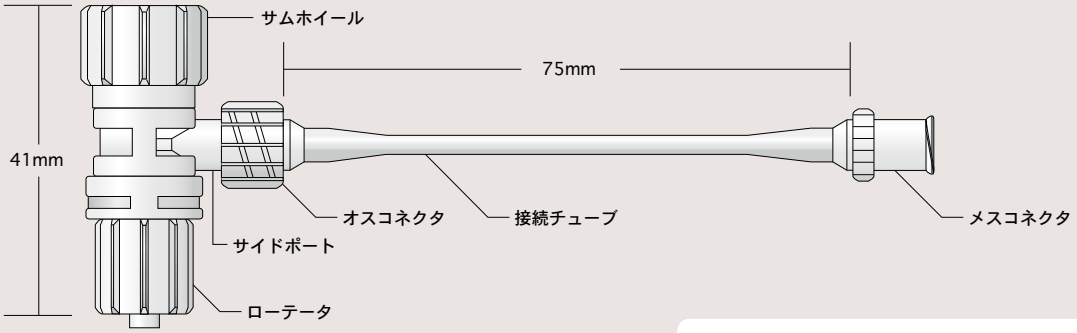

■ソフトタイプ

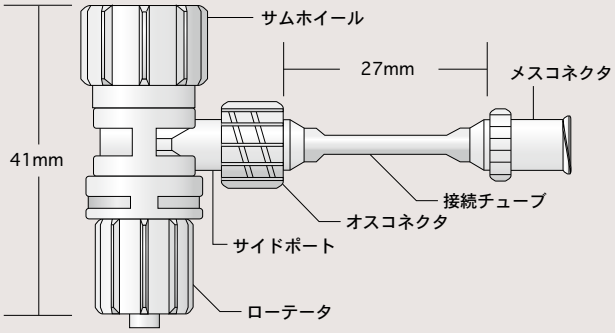

[注意事項]

本品内に気泡が認められた場合は、速やかにシリンジ等で気泡を完全に除去してください。気泡が存在する状態での操作は、血管の空気塞栓が生じる可能性があります。
T- コネクタに下記を超える圧力を加えないでください。

ハードタイプ　2.07MPa（300psi）
ソフトタイプ　0.69MPa（100psi）

[使用上の注意]

●ヨード化ケシ油脂肪酸エチルエステルからなる油性造影剤 (例:リピオドール) を使用する際は、破損の可能性に留意して使用してください。

●使用前には、必ず添付文書をお読みください。

販　売　名：Y- コネクタ
一般的名称：バルーン拡張式血管形成術向けカテーテル用コネクタ
クラス分類：管理医療機器
医療機器認証番号：222ADBZX00056000

※本カタログに掲載の仕様・形状は改良等の理由により、予告なく変更することがありますのでご了承ください。

製造販売　富士システムズ株式会社
http://www.fujisys.co.jp/

IVR 推進室　〒 113-0033
東京都文京区本郷3-23-14　ショウエイビル
TEL(03)5689-1901 FAX(03)5689-1907

〈F-0183〉C.2020年9月作成.CR